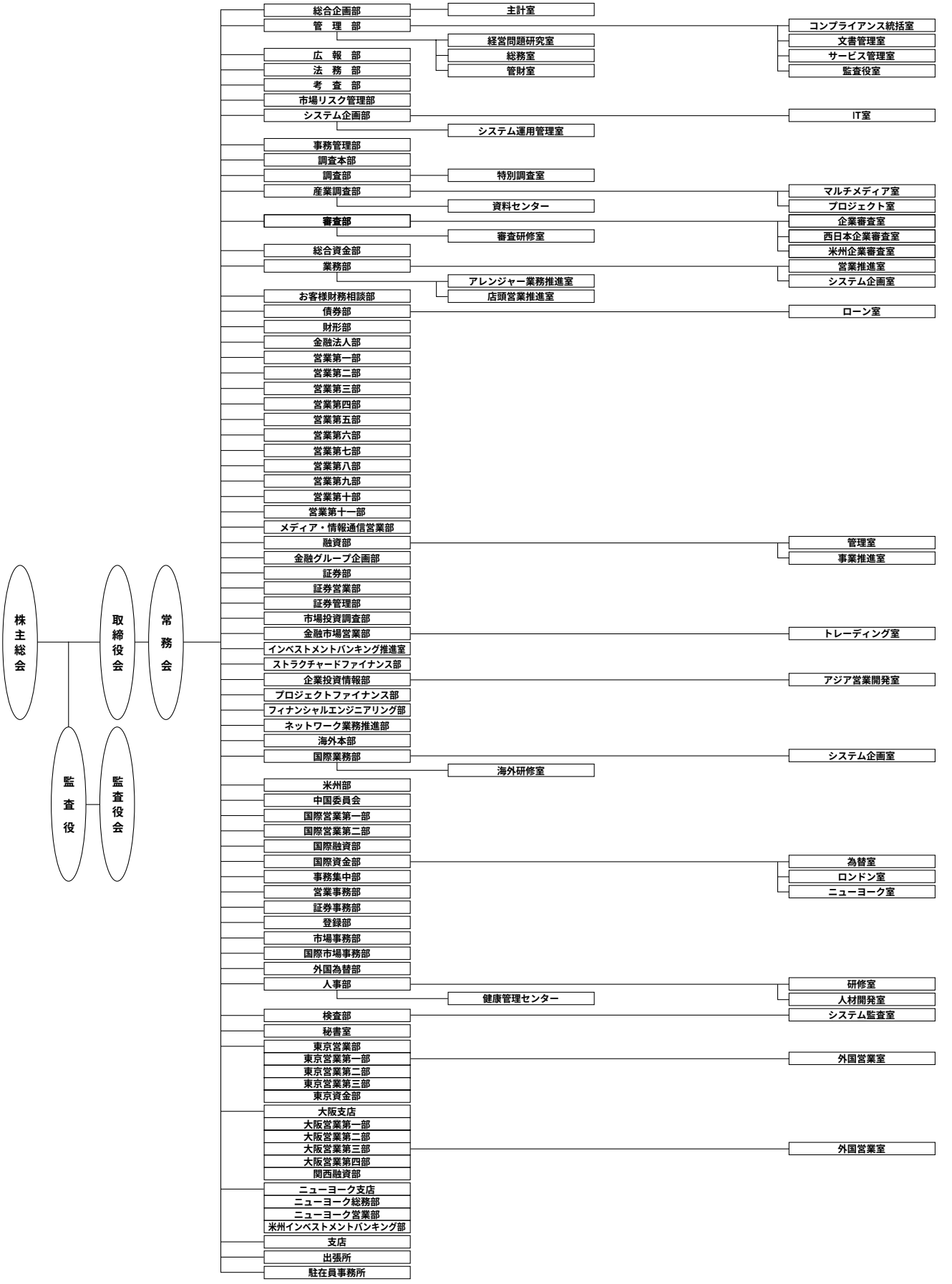組織図（平成10年7月6日現在）